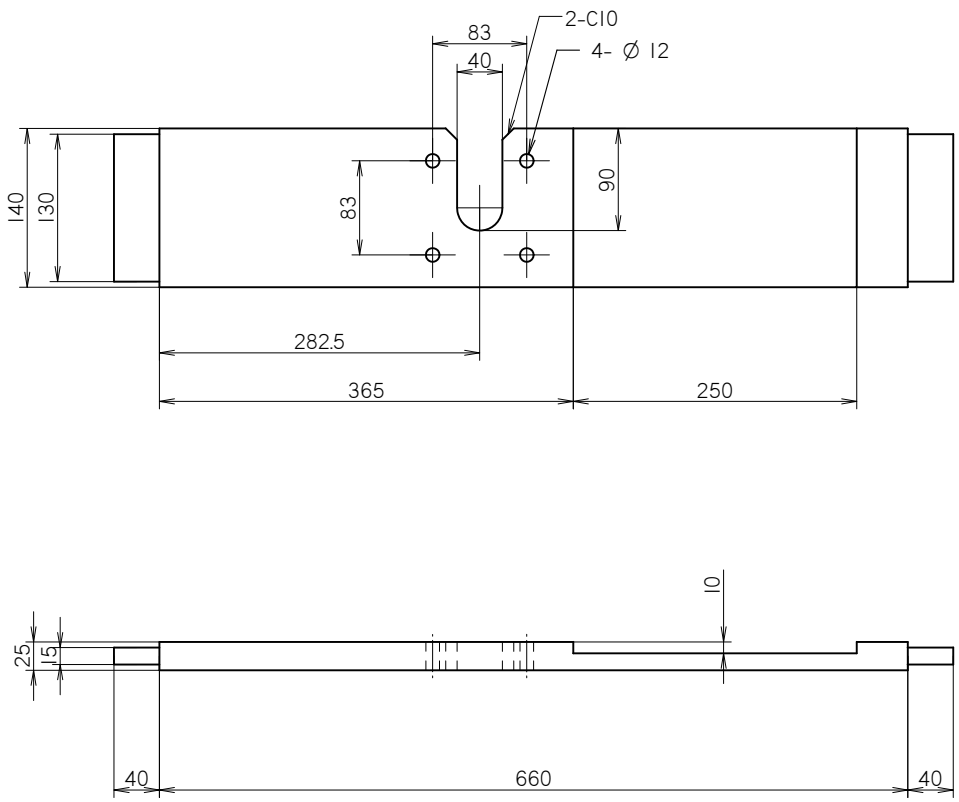

แบบฝาด้านขับข้างซ้าย

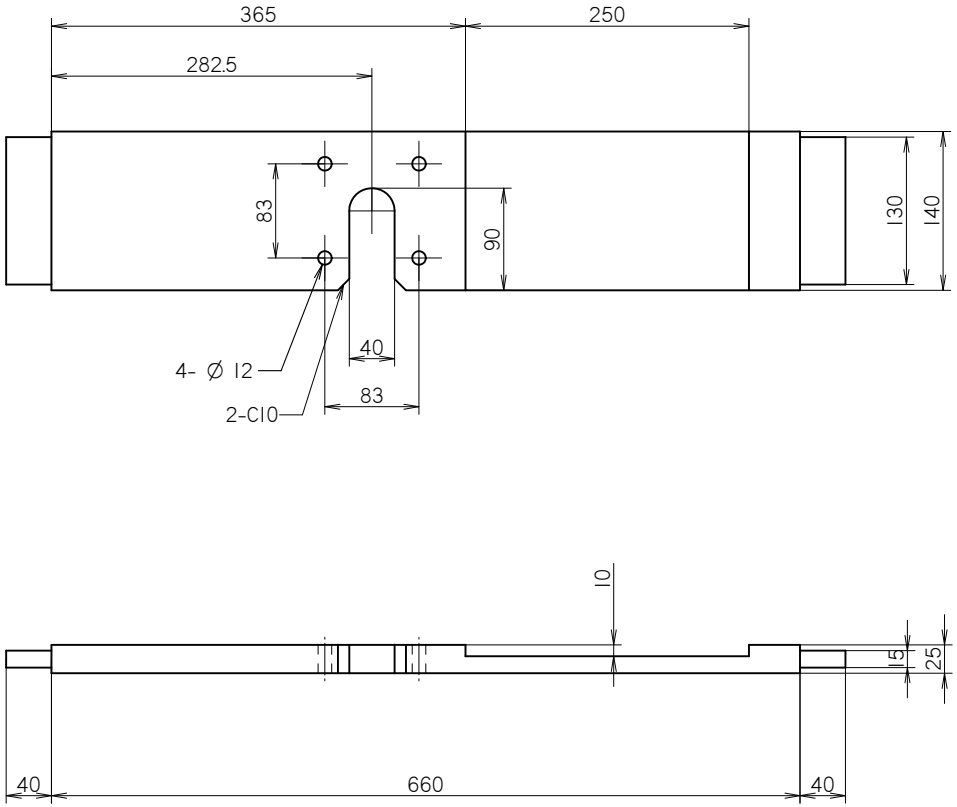

แบบฝาด้านขับข้างขวา

หมายเหตุ : ใช้การตอกตะปูในการยึดชิ้นส่วนต่างๆเข้าด้วยกัน (ไม่แสดงในแบบ)

วัสดุ	การตบแต่งผิว	การอบชุบ	จำนวน
ไม้เนื้อแข็ง			1
ชื่อเครื่องจักร	ระหัววัดน้ำ 5 เมตร	ขนาดราส่วน / วันที่เขียน	25-12-2553
ชื่อชิ้นส่วน	ฝาข้างด้านขับ	หมายเลขแบบ	DWG-01-01-01
ออกแบบ / ฝนเสนห่า	100thousandrains@gmail.com		
http://gotoknow.org/blog/100thousandrains			