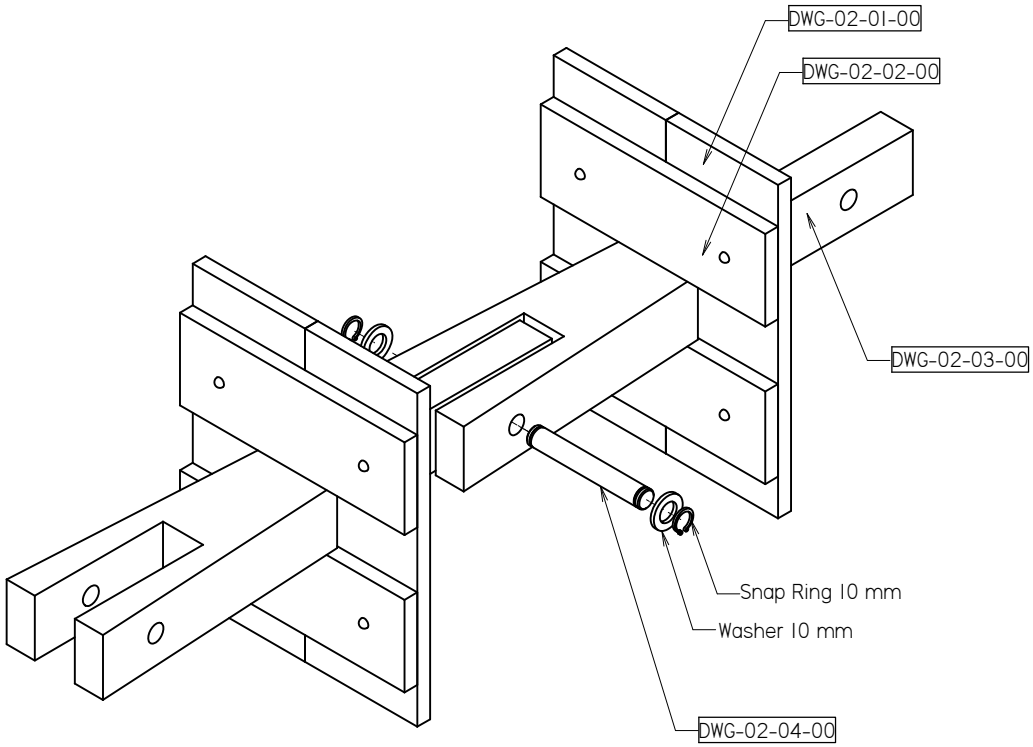

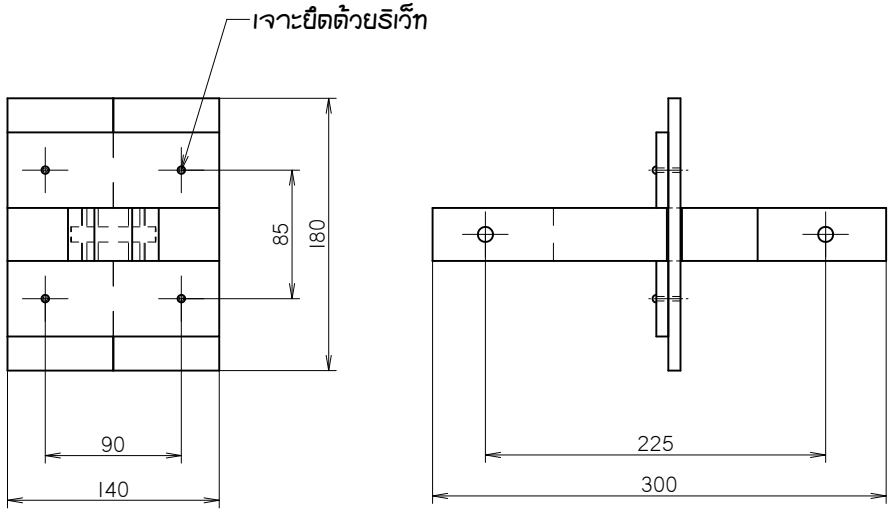

วัสดุ	การตบแต่งผิว	การอบชุบ	จำนวน
ไม้เนื้อแข็ง			
ชื่อเครื่องจักร	ระหัววิดน้ำ 5 เมตร	ขนาดรายส่วน / วันที่เขียน	25-12-2553
ชื่อชิ้นส่วน	แขนประกอบข้อโช้	หมายเลขแบบ	DWG-02-00-00
ออกแบบ / ฝันเสนห่า	100thousandrains@gmail.com		

http://gotoknow.org/blog/100thousandrains