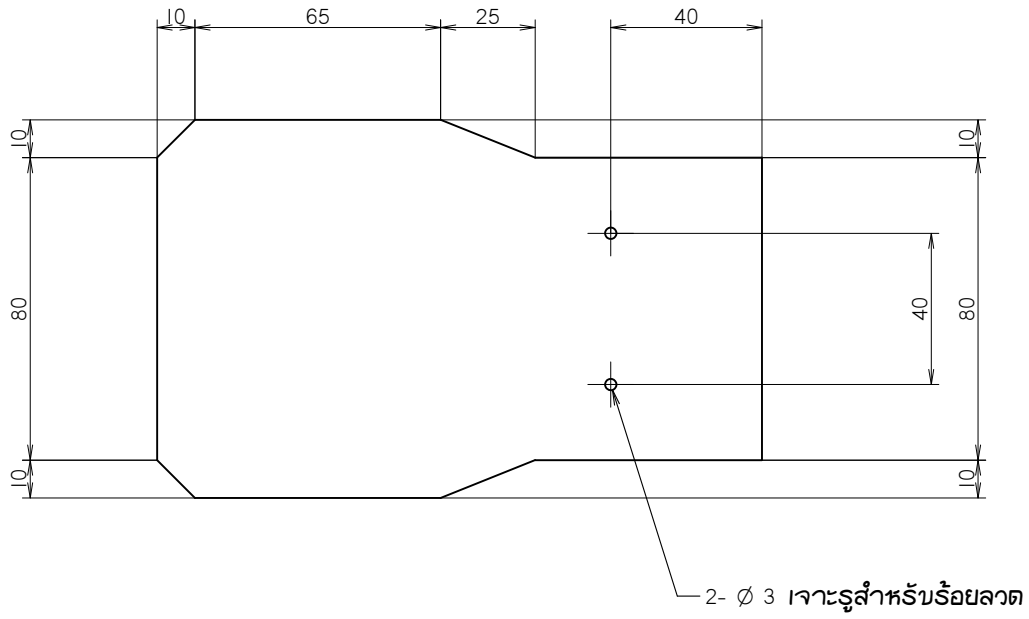

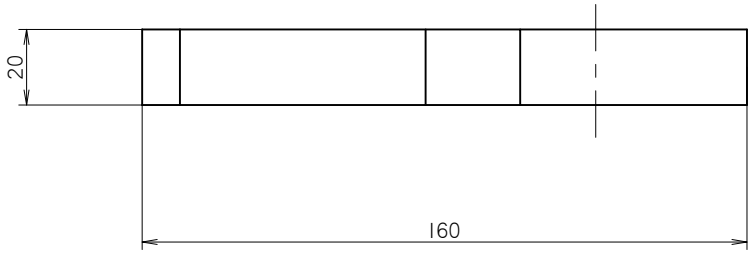

หมายเหตุ : ทากาวในล้อขับก่อนสวมประกอบ

วัสดุ	การตบแต่งผิว	การอบชุบ	จำนวน
ไม้เนื้อแข็ง			12
ชื่อเครื่องจักร	ระหัววัดน้ำ 5 เมตร	ขนาดราส่วน / วันที่เขียน	25-12-2553
ชื่อชิ้นส่วน	ใบขับโซ่	หมายเลขแบบ	DWG-03-04-00
ออกแบบ / ฝนเสนห่า	100thousandrains@gmail.com		

http://gotoknow.org/blog/100thousandrains