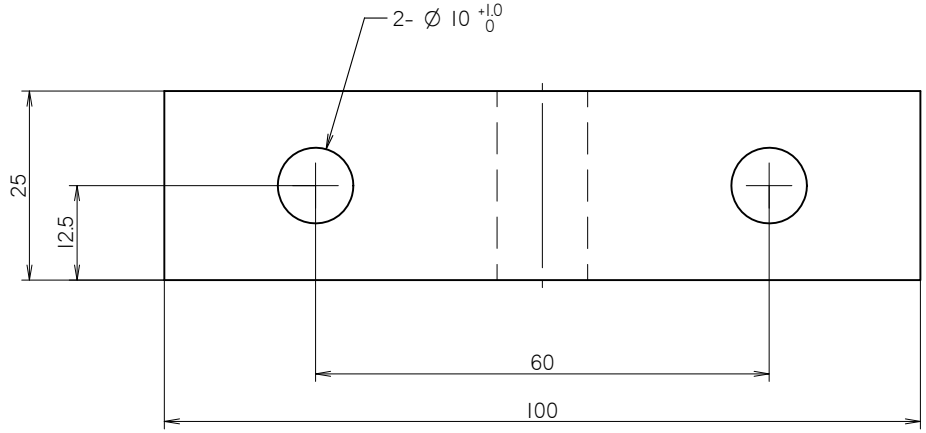

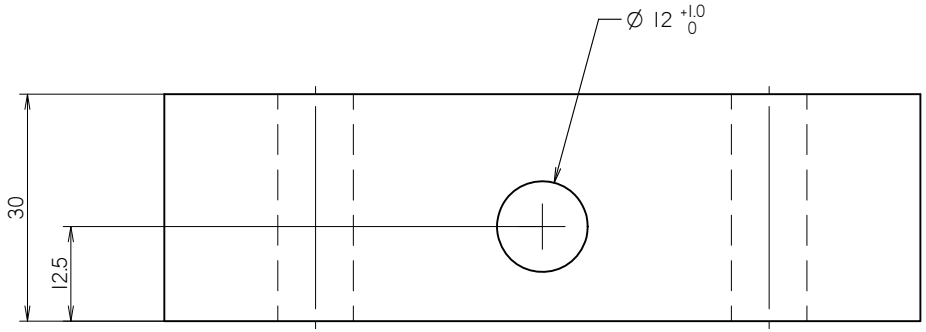

วัสดุ	การตบแต่งผิว	การอบชุบ	จำนวน
ไม้เนื้อแข็ง			4
ชื่อเครื่องจักร	ระหัววัดน้ำ 5 เมตร	ขนาดราส่วน / วันที่เขียน	25-12-2553
ชื่อชิ้นส่วน	ประกับยึดสตัด	หมายเลขแบบ	DWG-05-00-00
ออกแบบ / ฝนเสนห่า	100thousandrains@gmail.com		
http://gotoknow.org/blog/100thousandrains			