▽▽ (▽▽▽)

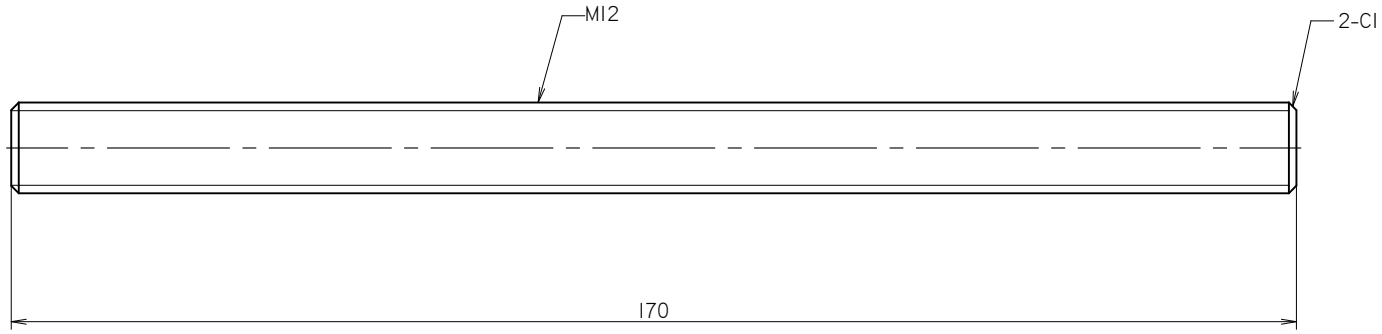

วัสดุ	การตบแต่งผิว	การอบชุบ		จำนวน
SS400				2
ชื่อเครื่องจักร	ระหัววัดน้ำ 5 เมตร		ขนาดราส่วน	
			วันที่เขียน	25-12-2553
ชื่อชิ้นส่วน	สตัด M12-170	หมายเลขแบบ		DWG-06-00-00
ออกแบบ	100thousandrains@gmail.com			
ฝนแสนห่า				

http://gotoknow.org/blog/100thousandrains